E2 micro | Seria 045 | Dobór produktu

10,3

Bardzo mały skok, gładka, cicha praca

Seria 045 | Jednoczęściowy e-prowadnik, poprzeczki nieotwierane

e-prowadnik poprzeczki nieotwierane	Bi [mm]	Ba [mm]	R Promień gięcia [mm]	Waga [kg/m]
045. 06 .R.0	6	12	| 018 | 028 | 038 | 083* |	≈ 0,09
045. 10 .R.0	10	16	| 018 | 028 | 038 | 083* |	≈ 0,10
045. 16 .R.0	16	22	| 018 | 028 | 038 | 083* |	≈ 0,11
045. 20 .R.0	20	26	| 018 | 028 | 038 | 083 |	≈ 0,13
045. 30 .R.0	30	36	| 018 | 028 | 038 | 083* |	≈ 0,16
045. 64 .R.0	64	70	| 018 | 028 | 038 | 083* |	≈ 0,19

*Promień 083 tylko dla serii 045.20 - inne szerokości dostępne na zapytanie, prosimy o kontakt z igus®

Numer art. należy uzupełnić o wybrany promień. (R). Przykład: 045.10.028.0

Wymiary

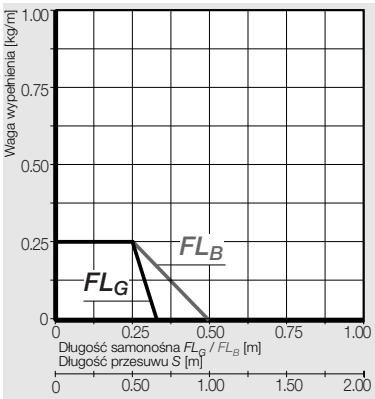

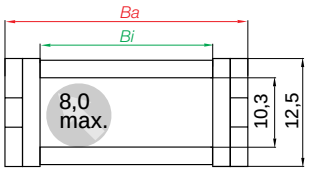

Wys. wew.	10,3 mm
Skok	13 mm/ogniwo
Ogniw/m	77 (1001 mm)
Dł. e-prowadnika	$S/2 + K$

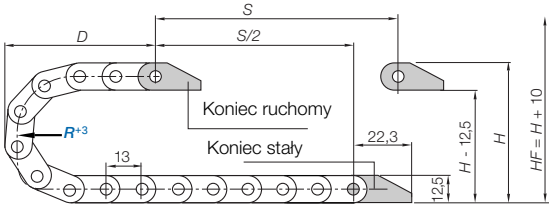

R	018	028	038	083*
H	48,5	68,5	88,5	178,5
D	44	54	64	109
K	85	115	150	290

Wymagana wysokość wbudowania: $H_F = H$ + 10 mm (przy 0,2 kg/m wagi wypełnienia)

*Promień 083 tylko dla serii 045.20 - inne szerokości dostępne na zapytanie, prosimy o kontakt z igus®

E2 micro | Seria 045 | Akcesoria

Elementy mocujące, jednoczęściowe polimerowe | wahliwe w jedną stronę

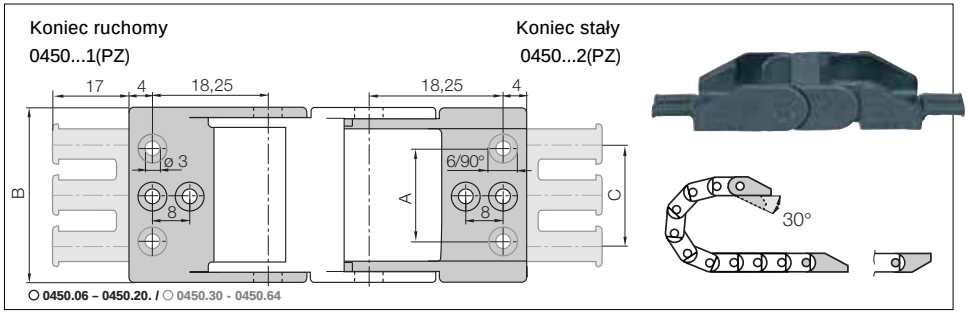

Indeks szerokości	Standard	Nr. art., pełny zestaw z grzebieniem	Nr. art., pełny zestaw bez grzebienia	Wymiar A [mm]	Wymiar B [mm]	Wymiar C [mm]	Ilość zębów
.06.	▶	0450.06.12PZ	0450.06.12	–	12	–	1
.10.	▶	0450.10.12PZ	0450.10.12	–	16	–	1
.16.	▶	0450.16.12PZ	0450.16.12	–	22	10	2
.20.	▶	0450.20.12PZ	0450.20.12	–	26	10	2
.30.	▶	0450.30.12PZ	0450.30.12	22	36	20	3
.64.	▶	0450.64.12PZ	0450.64.12	56	70	50	6

Element mocujący z grzebieniem kablowym w systemie mocującym mają redukcję o ø 3 mm / ø 6 mm, 90°.

Element mocujący bez grzebienia kablowego w systemie mocującym mają tylko otwory o ø 3 mm.

○ Szablon nawiercania dla indeksu szer. 0450.06 - 0450.20. tylko środkowe otwory / ○ 0450.30. - 0450.64. tylko zewnętrzne otwory (patrz wyżej)

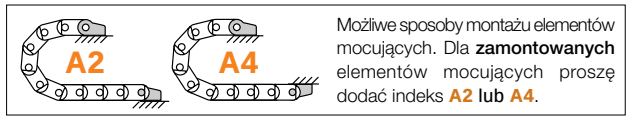

Możliwe sposoby montażu elementów mocujących. Dla **zamontowanych** elementów mocujących proszę dodać indeks **A2** lub **A4**.

Struktura numeru art.

0450.10. 12 PZ **A2**

- A... musi być dodane w zmontowanym rozwiązaniu
- Z grzebieniem kablowym w sys. mocowania
- **Pełny zestaw**
- Element mocujący dla wybranego indeksu szerokości